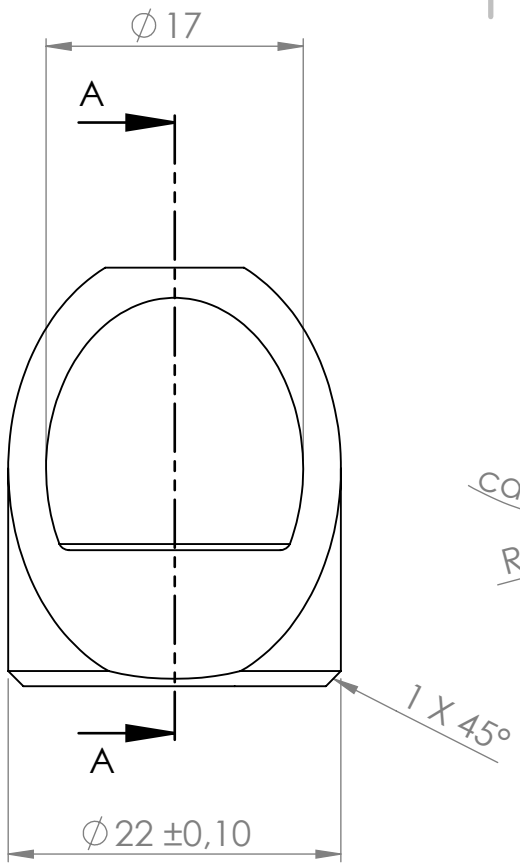

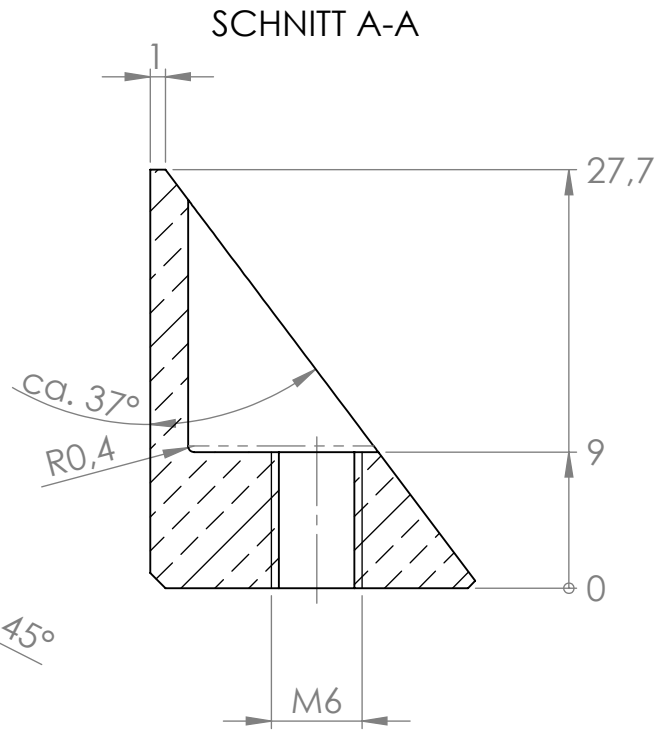

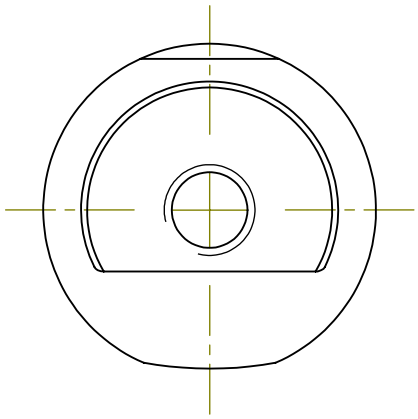

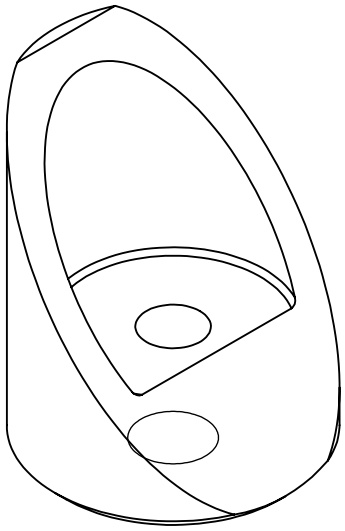

der Keilwinkel muss zum Vorbau passen;
aus Aluminium 3.1645 oder mit
vergleichbarer Festigkeit;
Masse = ca. 10,6 g

WENN NICHT ANDERS DEFINIERT: BEMASSUNGEN SIND IN MILLIMETER OBERFLÄCHENBESCHAFFENHEIT: TOLERANZEN: LINEAR: WINKEL:	OBERFLÄCHENGÜTE:	ENTGRATEN UND SCHARFE KANTEN BRECHEN	ZEICHNUNG NICHT SKALIEREN / ÄNDERUNG

	NAME	SIGNATUR	DATUM
GEZEICHNET			
GEPRÜFT			
GENEHMIGT			
PRODUKTION			
QUALITÄT			

BENENNUNG:

WERKSTOFF:

ZEICHNUNGSNR.

A4

Vorbau-Klemmkeil M6 leicht

GEWICHT:

MASSSTAB:2:1

BLATT 1 VON 1